INFINITY SÉRIA

OBOJSTRANNÝ ÚCHYT DO SKLENENÝCH DVERÍ SPRCHOVÝCH KÚTOV

Popis:

ROZMER(DxVxŠ): **68 x 68 x 12 mm**

OTVOR V SKLE: **Ø60 mm**

MATERIÁL: **NEREZ**

FARBA: **LESKLÝ CHRÓM**

PREVEDENIE: **UNI Ľ/P**

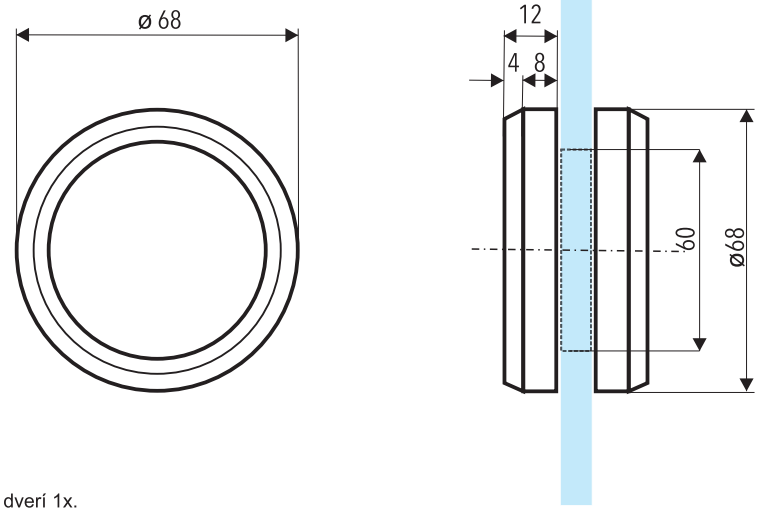
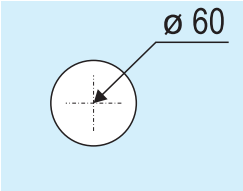
Otvor v skle dverí 1x.